平成27年度　第51回　熊本県中学生バスケットボール選手権大会　女子組合せ

優勝　錦ヶ丘中学校
2位　竜北中学校
3位　松橋中学校　京陵中学校
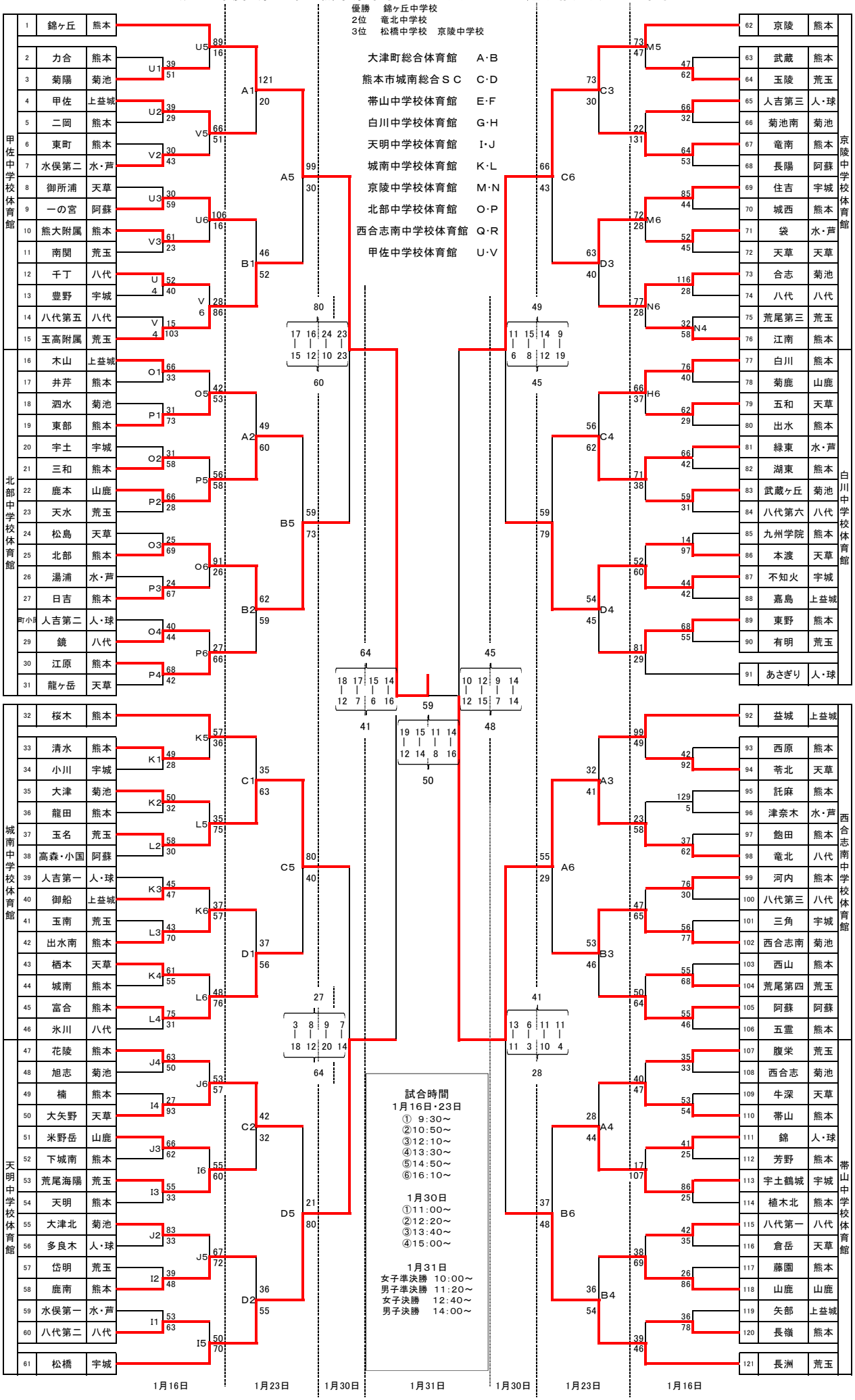
大津町総合体育館	A･B
熊本市城南総合ＳＣ	C･D
帯山中学校体育館	E･F
白川中学校体育館	G･H
天明中学校体育館	I･J
城南中学校体育館	K･L
京陵中学校体育館	M･N
北部中学校体育館	O･P
西合志南中学校体育館	Q･R
甲佐中学校体育館	U･V