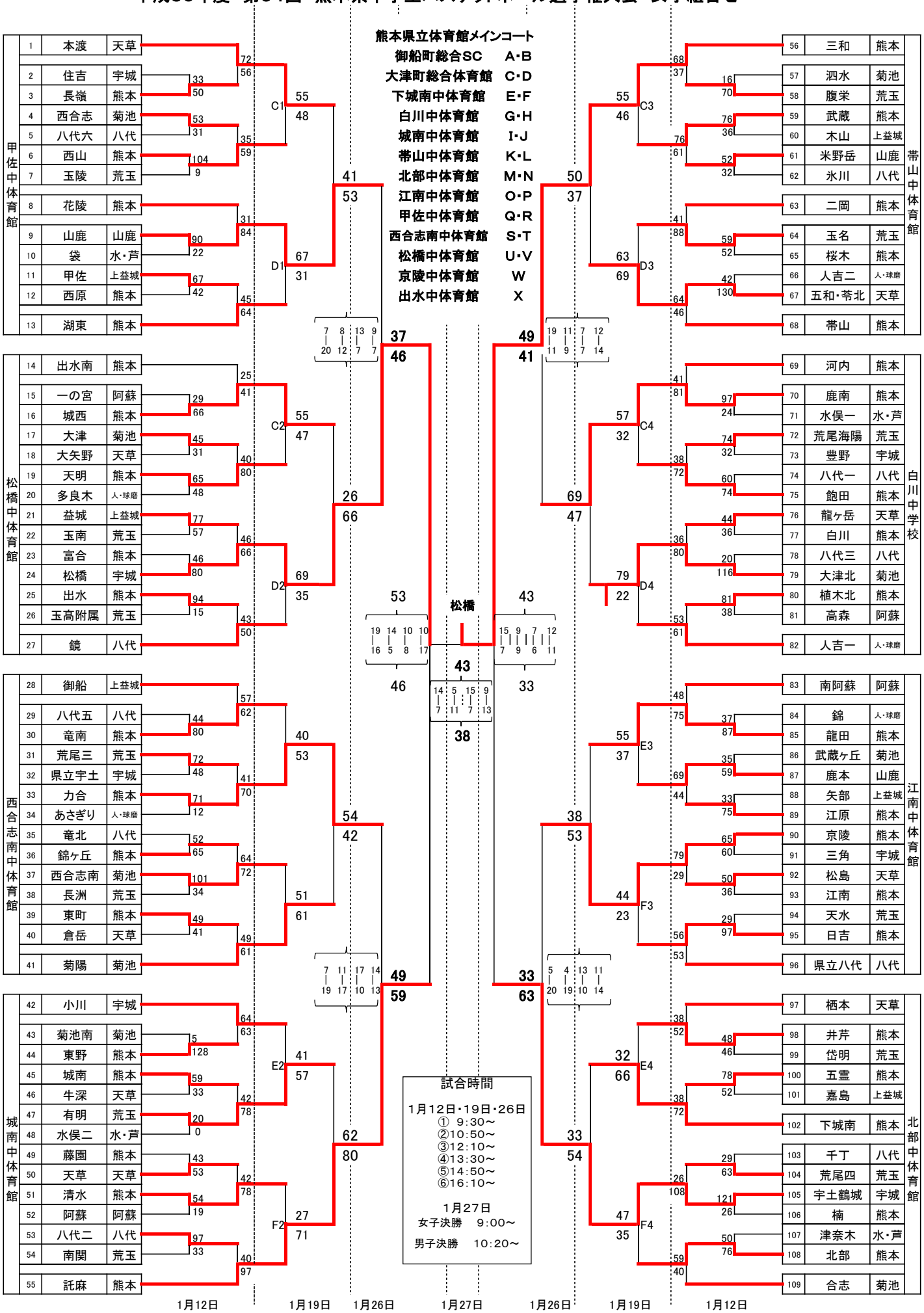平成30年度　第54回　熊本県中学生バスケットボール選手権大会　女子組合せ